C/ Tellería, 9
20570 Bergara (Gipuzkoa)
Telf: 943-769823 / Fax: 943-7698

FICHA TÉCNICA

ARANDELA DIN 470

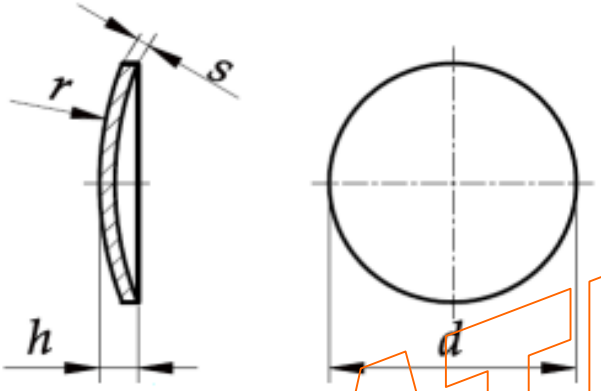

UGATU

DIMENSIONES

d js11	4	5	6	8	10	12	14	16	18	20	22
r	4	6	7	9	12	16	19	22	25	28	30
h	1,34	1,35	1,67	1,94	2,67	2,77	2,94	3,11	3,28	3,45	4,09
s	0,8	0,8	1	1	1,6	1,6	1,6	1,6	1,6	1,6	2

d js11	25	28	(30)	32	(34)	36	(38)	40	(42)	45	50
r	34	40	42	45	48	50	52	56	60	63	70
h	4,38	4,53	4,77	4,95	5,11	5,36	5,6	5,7	5,8	6,15	6,62
s	2	2	2	2	2	2	2	2	2	2	2